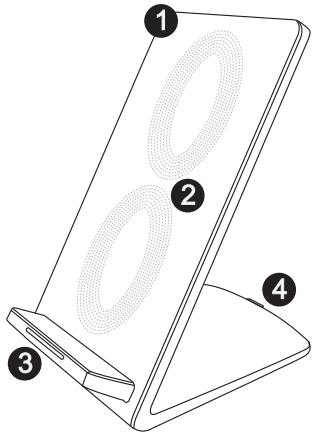

CZ
AVACOM HomeRAY S10 bezdrátová nabíječka - Návod k použití

Děkujeme, že jste si zakoupili produkt AVACOM. Před jeho použitím si prosím pozorně přečtěte následující informace.

OBSAH BALENÍ
Bezdrátová nabíječka
Kabel USB / MicroUSB
Návod k použití

Balení neobsahuje síťovou nabíječku. Tu můžete zakoupit samostatně, nebo použít stávající nabíječku od Vašeho telefonu.

1. Stojánek s nabíjecí plochou
2. Cívky
3. LED kontrolka
4. MicroUSB vstup pro připojení síťové nabíječky

ZPŮSOB POUŽITÍ
Připojte do MicroUSB konektoru (4) síťovou nabíječku. Pokud chcete využít rychlonabíjení, pak připojená nabíječka musí být kompatibilní s QC 2.0 nebo QC 3.0. Připojení nabíječky je signalizováno modrým nepřerušovaným světlem LED kontrolky (3).
Postavte telefon do stojánku (1). Nabíjení telefonu je signalizováno změnou barvy LED kontrolky (3) na zelenou barvu. Nabíjení můžete také zkontrolovat přímo v mobilním telefonu. Plně nabitý telefon sundejte ze stojánku.

BEZPEČNOSTNÍ POKYNY
Nepřibližujte ke kardiostimulátoru. Do stojánku bezdrátové nabíječky nepokládejte samostatný kryt pro bezdrátové nabíjení ani jiné cizí předměty. Nabíječka by se mohla přehřát a trvale poškodit, v extrémním případě by mohlo dojít k požáru. Pokud bezdrátovou nabíječku nepoužíváte, odpojte ji ze sítě. Nabíječka nemá vypínač.
Před použitím nabíječky si prosím přečtěte návod k použití. Při poškození nabíječky z důvodu nedodržení tohoto návodu zaniká kupujícímu právo na záruku. Prodávající nenese žádnou odpovědnost za jakékoliv následné škody na majetku nebo zranění, způsobené nesprávným používáním nabíječky nebo nedodržováním bezpečnostních pokynů. Nabíječku je zakázáno jakkoliv rozebírat, upravovat či pozměňovat její vlastnosti. Nedovolte dětem s nabíječkou manipulovat a uchovávejte ji mimo jejich dosah. Pokud nabíječka jeví známky poškození, přehřívá se nebo nepracuje správně, přestaňte ji používat a kontaktujte Vašeho prodejce. Nevystavujte nabíječku teplotám nižším než 0 °C a vyšším než 40 °C a relativní vlhkosti vzduchu nad 80 %. Uchovávejte nabíječku v suchém prostředí.

RECYKLACE
Po skončení životnosti odevzdejte nabíječku na kterémkoliv sběrném místě k následné recyklaci. Recyklační symboly jsou uvedeny přímo na produktu i na jeho obalu.

CO DĚLAT, KDYŽ:
Nesvítí LED kontrolka.
- Zkontrolujte, jestli je funkční síťová nabíječka a jestli je správně zapojený MicroUSB kabel.

Po vložení telefonu do stojánku se telefon nenabíjí a stále svítí modrá LED kontrolka.
- Zkontrolujte, jestli telefon podporuje bezdrátové nabíjení.
- Telefon vyjměte ze stojánku a znovu jej vložte. Pokud se telefon stále nenabíjí, zkuste jej posunout tak, aby bylo nabíjení zahájeno. Nabíječka je vybavena dvěma cívkami, aby byla použitelná pro většinu telefonů, které jsou vybaveny bezdrátovým nabíjením. Na stojánek lze umístit telefon jak na výšku, tak na šířku.
- Zkuste vyjmout telefon z ochranného pouzdra a znovu jej vložte do stojánku.

Problikává modrá LED kontrolka.
- Nabíječka nekomunikuje s vloženým telefonem nebo detekuje přítomnost kovových předmětů. Kovové předměty ihned odstraňte. Zkontrolujte, jestli telefon podporuje bezdrátové nabíjení.

Telefon nebo stojánek je zahřátý
- Bezdrátové nabíjení funguje na principu elektromagnetické indukce, vznik tepla při nabíjení je běžný projev této technologie.

Technická specifikace
Vstup: 5V/2A • QC 9V/1.8A
Výstup: max. 10 W

Vyrobeno v Číně pro AVACOM s.r.o.

DE/AT/CH
AVACOM HomeRAY S10 kabelloses Ladegerät - Bedienungsanleitung

Wir danken Ihnen, dass Sie das Produkt AVACOM gekauft haben. Vor seinem Gebrauch lesen Sie bitte aufmerksam folgende Informationen.

INHALT DER PACKUNG
Kabelloses Ladegerät
Kabel USB / MicroUSB
Gebrauchsanweisung

Die Verpackung enthält kein Netzladegerät. Dieses können Sie getrennt kaufen oder das Ladegerät Ihres Telefons verwenden.

1. Ständer mit Ladebereich
2. Spulen
3. LED Kontrolllampe
4. MicroUSB Eingang für das Netzladegerät

NUTZUNGSWEISE
Stecken Sie das Netzladegerät in den MicroUSB Stecker (4). Wenn Sie den Schnellladevorgang nutzen wollen, muss das verbundene Ladegerät mit QC 2.0 oder QC 3.0 kompatibel sein. Der Anschluss des Ladegerätes wird durch die blau leuchtende LED Kontrolllampe (3) angezeigt.
Geben Sie das Telefon in den Ständer (1). Der Ladevorgang des Telefons wird durch die LED Kontrolllampe angezeigt (3) die grün leuchtet. Sie können den Ladevorgang auch direkt im Telefon kontrollieren. Nehmen Sie das vollständig geladene Telefon aus dem Ständer.

SICHERHEITSANWEISUNGEN
Nicht in der Nähe von Herzschrittmachern verwenden. Legen Sie weder die Abdeckung für das kabellose Aufladen noch andere Fremdgegenstände in den Ständer des kabellosen Ladegerätes. Das Ladegerät könnte sich erhitzen und dauerhaft beschädigt werden, in Extremfällen könnte ein Brand entstehen.
Wenn Sie das kabellose Ladegerät nicht verwenden, trennen Sie sie vom Netz. Das Ladegerät hat keinen Schalter.
Lesen Sie vor der Benutzung des Ladegeräts bitte die Gebrauchsanweisung durch. Bei Beschädigung des Ladegeräts aufgrund des Nichteinhaltens dieser Gebrauchsanweisung verliert der Käufer das Recht auf die Garantie. Der Verkäufer trägt keine Verantwortung für irgendwelche Folgeschäden an Eigentum oder Verletzungen, welche durch unrichtige Verwendung des Ladegeräts oder Nichteinhaltung der Sicherheitsanweisungen entstehen. Es ist verboten, das Ladegerät irgendwie zu demontieren, umzubauen oder dessen Eigenschaften zu verändern. Erlauben Sie Kindern nicht, mit dem Ladegerät zu manipulieren und bewahren Sie es außerhalb deren Reichweite auf. Wenn das Ladegerät Zeichen einer Beschädigung aufweist, sich überhitzt oder nicht richtig arbeitet, beenden Sie die Benutzung und kontaktieren Sie Ihren Verkäufer. Setzen Sie das Ladegerät keinen Temperaturen unter 0 °C oder über 40 °C und keiner relativen Luftfeuchtigkeit über 80 % aus. Bewahren Sie das Ladegerät in einer trockenen Umgebung auf.

RECYCLING
Nach Beendigung der Lebensdauer geben Sie das Ladegerät an einer Sammelstelle zum anschließenden Recycling ab. Die Recyclying-Symbole sind direkt auf dem Produkte und auf dessen Verpackung angebracht.

WAS IST ZU TUN WENN:
Die LED Kontrolllampe nicht leuchtet.
- Kontrollieren Sie, ob das Netzladegerät funktioniert und ob dieses richtig mit dem MicroUSB Kabel verbunden ist.

Nachdem ich das Telefon in die Ladestation lege wird das Telefon nicht geladen und die blaue LED leuchtet dauerhaft.
- Kontrollieren Sie, ob Ihr Telefon kabellos aufgeladen werden kann.
- Entfernen Sie das Telefon aus der Ladestation und geben Sie es wieder zurück. Sollte das Telefon weiterhin nicht aufgeladen werden, verschieben Sie es, damit der Ladevorgang gestartet werden kann. Das Ladegerät ist mit zwei Spulen ausgestattet, damit es für die meisten Telefone verwendet werden kann, die zum kabellosen Aufladen geeignet sind. Das Telefon kann sowohl liegend als auch stehend in der Ladestation platziert werden.
- Nehmen Sie das Telefon aus der Schutzhülle und legen Sie es erneut in die Ladestation.

Blau blinkende LED.
- Das Ladegerät ist nicht mit dem Telefon kompatibel oder es befinden sich metallische Gegenstände in der Ladestation. Entfernen Sie die metallischen Gegenstände sofort. Kontrollieren Sie, ob das Telefon zum kabellosen Aufladen geeignet ist.

Das Telefon oder die Ladestation ist heiß
- Der kabellose Ladevorgang funktioniert auf dem Prinzip der elektromagnetischen Induktion, Wärmebildung während des Ladevorganges ist eine normale Erscheinung dieser Technologie.

Technische Spezifikation
Eingang: 5V/2A • QC 9V/1.8A
Ausgang: max. 10 W

Hergestellt in China für AVACOM s.r.o.

EN
AVACOM HomeRAY S10 wireless charger - Operation manual

Thank you for buying the AVACOM product. Please read the following instructions prior its use.

PACKAGE CONTENTS
Wireless charger
USB / MicroUSB cable
User manual

The package does not include the electric charger. You can purchase it separately or you can use your existing phone charger.

1. Stand with a charging surface
2. Coils
3. LED control light
4. MicroUSB port for connecting the electric charger

USE
Connect the electric charger to the MicroUSB connector (4). If you want to use the fast charging option, the connected charger has to be compatible with QC 2.0 or QC 3.0. When the charger is connected, this state is signalled by a continuous blue light emitted by the LED control light (3).
Place your phone in the stand (1). When the phone is being charged, it is signalled by the LED control light (3), color of which changes to green. You can also monitor the charging process directly in your mobile phone. Remove your fully charged phone from the stand.

SAFETY INSTRUCTIONS
Do not put the device close to a cardiostimulator. Do not place the separated cover for wireless charging or any other foreign objects into the wireless charger stand. The charger could overheat and incur permanent damages or, in extreme cases, it could start a fire.
When you are not using the wireless charger, disconnect it from electricity. The charger does not have a switch.
Before using the charger please read the operating manual. If the charger is damaged due to non-compliance with the operating manual the buyer is not entitled to warranty. The seller is not responsible for any subsequent damage to property or injuries caused by the misapplication of the charger or by not following the safety instructions. It is forbidden to dismantle the charger or modify or adjust its properties. Do not allow children to manipulate the charger and keep it away from them. If the charger seems damaged, it is overheating or does not work properly stop using it and contact your seller. Do not expose the charger to temperatures below 0 °C and above 40 °C and to relative air humidity of more than 80 %. Keep the charger in a dry place.

RECYCLING
Once the charger is at the end of its life take it to a waste collection point for recycling. You can find the recycling symbols on the product and its package.

WHAT TO DO WHEN
The LED control light is off
- Make sure the electric charger is functional and the MicroUSB cable is correctly plugged in.

When you place your phone in the stand, the phone is not charging and the blue LED control light stays on.
- Make sure you phone supports wireless charging.
- Remove your phone from the stand and put it back it. If the phone is still not charging, try to move it a little, thus starting the charging process. The charger is equipped with two coils, thus making it usable for most phones equipped with a wireless charging option. You can place your phone on the stand lengthwise or widthwise.
- Try to remove your phone from its protective casing and place it back on the stand.

The blue LED control light is blinking.
- The charger does not communicate with the inserted phone or it detects presence of metal objects. Remove the metal objects immediately. Make sure your phone supports wireless charging.

Your phone or the stand becomes warm.
- Wireless charging operates on the electromagnetic induction principle. Heat created by using this technology for charging is a completely natural phenomenon.

Technical specification
Input: 5V/2A • QC 9V/1.8A
Output: Max. 10 W

Made in China for AVACOM s.r.o.

ES
AVACOM HomeRAY S10 cargador inalámbrico - Instrucción para el uso

Gracias pro la compra del producto AVACOM. Antes de usarlo, lea detenidamente la siguiente información.

CONTENIDO DEL ENVASE
Cargador inalámbrico
Cable USB / MicroUSB
Instrucciones de uso

El envase no contiene cargador eléctrico. Puedes comprarlo individualmente o usar el cargador de tu teléfono.

1. Estante con superficie de carga
2. Bobinas
3. Indicador LED
4. Entrada microUSB para conectar el cargador eléctrico

MODO DE USO
Conecte el cargador eléctrico al conector MicroUSB (4). Para aprovechar el modo de carga rápida es necesario que el cargador conectado sea compatible con QC 2.0 O QC 3.0. La conexión del cargador es indicada por el LED azul (3) encendido continuamente.
Coloque el teléfono en el estante (1). El proceso de carga es señalizado por el cambio del indicador LED (3) al color verde. El proceso de carga se puede controlar también directamente en el teléfono celular. Una vez el teléfono esté totalmente cargado, quítelo del estante.

INSTRUCCIONES DE SEGURIDAD
No se acerque al cardioestimulador. No coloque en el estante del cargador la cubierta sola ni otros objetos. El cargador podría recalentarse y dañarse para siempre, en caso extremo podría producirse un incendio.
Si no está usando el cargador inalámbrico, desconéctelo de la electricidad. El cargador no tiene interruptor.
Antes de usar el cargador lea las instrucciones de uso. En caso de danos en el cargador causados por un incumplimiento de las presentes instrucciones, se extinguirá el derecho de garantía. El vendedor no es responsable de ningunos danos indirectos materiales o de lesiones causadas por un uso incorrecto del cargador o por un incumplimiento de las instrucciones de seguridad. Se prohíbe desmontar o ajustar el cargador o cambiar sus propiedades. No deje que los ninos manipulen con el cargador y manténgalo fuera de su alcance. Si el cargador muestra signos de deterioro, se recalienta o no trabaja correctamente, deje de usarlo y contacte su vendedor. No exponga el cargador a temperaturas inferiores a 0 °C y superiores a 40 °C y a la humedad relativa de más del 80 %. Mantenga el cargador en lugares secos.

RECICLAJE
Al final de su vida útil entregue el encargador en cualquier punto de recogida para la reciclaje. Los símbolos de reciclaje se ven en el producto y su envase.

QUÉ HACER EN LOS CASOS SIGUIENTES:
Indicador LED no está encendido
- Revise si el cargador eléctrico funciona y el cable MicroUSB está conectado correctamente.

El teléfono está colocado en el estante, no obstante no se está cargando y el indicador LED azul continúa encendido.
- Revise si el teléfono soporta la función de carga inalámbrica.
- Saque el teléfono del estante y vuélvalo a colocar. Si el teléfono no se está cargando pruebe colocarlo de modo que comience a cargarse. El cargador dispone de dos bobinas, de modo que sirva para la mayoría de teléfonos que soportan la función de carga inalámbrica. El teléfono se puede colocar en el estante en posición vertical así como horizontal.
- Pruebe sacar el teléfono del casquillo protector y vuelva a colocarlo en el estante.

LED azul titilea.
- El cargador no comunica con el teléfono colocado o detecta la presencia de objetos metálicos. Quite inmediatamente los objetos metálicos. Revise si el teléfono soporta la función de carga inalámbrica.

El teléfono o el estante está recalentado.
- La carga inalámbrica funciona a base del principio de inducción electromagnética, la generación de calor durante el proceso de carga es característico para esta tecnología.

Especificación técnica
Entrada: 5V/2A • QC 9V/1.8A
Salida: máx. 10 W

Fabricado en China para AVACOM s.r.o.

FR
Chargeur sans fil AVACOM HomeRAY S10 - Mode d'emploi

Nous vous remercions d'avoir acheté le produit AVACOM. Avant de l'utiliser, lisez attentivement les informations suivantes :

CONTENU DU PAQUET
Chargeur sans fil
Câble USB / MicroUSB
Mode d'emploi

Le paquet ne contient pas de chargeur secteur. Vous pouvez en acheter un séparément ou utiliser le chargeur existant de votre téléphone.

1. Support avec surface de chargement
2. Bobines
3. Voyant a LED
4. Entrée MicroUSB pour brancher le chargeur secteur

NOTICE D'UTILISATION
Branchez le chargeur secteur dans le connecteur MicroUSB (4). Si vous voulez utiliser le chargement rapide, il faut que le chargeur branché soit compatible avec QC 2.0 ou QC 3.0. Le branchement du chargeur est signalé par la lumiere blueue continue du voyant a LED (3).
Posez le téléphone dans le support (1). Le changement de couleur du voyant a LED, qui passe au vert, signale le chargement du téléphone. Vous pouvez aussi contrôler le chargement directement sur le téléphone portable. Lorsque le téléphone est complétement rechargé, retirez-le du support.

PRÉCAUTION DE SÉCURITÉ
Ne pas approcher pas d'un stimulateur cardiaque. Ne posez pas l'enveloppe seule qui sert pour le chargement sans fil ou tout autre objet dans le support du chargeur sans fil. Le chargeur pourrait se chauffer et s'endommager, un incendie est possible en cas de figure extreme.
Si vous n'utilisez pas le chargeur sans fil, débranchez-le du réseau. Le chargeur ne possede pas d'interrupteur.
Avant d'utiliser le chargeur, lisez attentivement le mode d'emploi. L'endommagement du chargeur en raison du non-respect de ce mode d'emploi, entraînera pour l'acheteur l'annulation de la garantie. Le vendeur n'est pas responsable pour les dommages consécutifs aux biens ou pour les blessures causées par une mauvaise utilisation du chargeur ou en cas de non-respects des consignes de sécurité. Il' est interdit de démonter le chargeur d'une quelconque maniere, d'adapter ou de modifier ses propriétés. Ne permettez pas aux enfants de manipuler le chargeur et mettez le hors de portée des enfants. Si le chargeur semble endommagé, trop chaud ou ne fonctionne pas correctement, cessez de l'utiliser et contactez votre revendeur. N'exposez pas le chargeur a des températures inférieures a 0 °C et supérieures a 40 °C et a une humidité relative supérieure a 80%. Stockez le chargeur dans un environnement sec.

RECYKLAGE
Une fois la durée de vie terminée, mettez le chargeur dans un point de collecte pour le recyclage. Les symboles de recyclage sont affichés directement sur le produit et sur son emballage.

QUE FAIRE QUAND:
Le voyant a LED ne s'allume pas.
- Vérifiez que le chargeur secteur est en bon état de marche et que le câble MicroUSB est bien branché.

Une fois le téléphone placé dans le support, le téléphone ne se recharge pas et le voyant LED bleu continue de briller.
- Vérifiez que le téléphone permet un chargement sans fil.
- Retirez le téléphone du support et replacez-le dedans. Si le téléphone ne se recharge toujours pas, essayez de le déplacer de façon a initier le chargement. Le chargeur est équipé de deux bobines de façon a pouvoir etre utilisé pour la majorité des téléphones conçus pour etre rechargés sans fil. Le téléphone peut etre placé a la verticale comme a l'horizontale dans le support.
- Essayez de retirer le téléphone de son étui de protection et replacez-le dans le support.

Le voyant a LED bleu clignote.
- Le chargeur ne communique pas avec le téléphone placé dans le support ou détecte la présence d'objets métalliques. Retirez immédiatement les objets métalliques. Vérifiez que le téléphone permet un rechargement sans fil.

Le téléphone ou le support est surchauffé.
- Le chargement sans fil s'effectue sur le principe d'une induction électromagnétique, le fait que le chargement génere de la chaleur est une manifestation courante de cette technologie.

Spécifications techniques
Entrée: 5V/2A • QC 9V/1.8A
Sortie: 10 W max.

Fabriqué en Chine pour AVACOM s.r.o.

HR/BA
AVACOM HomeRAY S10 bežični punjač – Uputstvo za uporabu

Zahvaljujemo što ste kupili AVACOM proizvod. Prije korištenja, molimo da pažljivo pročitate sljedeće informacije.

SADRŽAJ PAKIRANJA
Bežični punjač
Kabel USB / MicroUSB
Uputstvo za uporabu

Zidni punjač nije u pakovanju. Možete ga kupiti dodatno ili koristiti punjač od telefona.

1. Postolje za punjenje
2. Zavojnice
3. LED svjetiljke
4. MicroUSB ulazni port za priključenje zidnog punjača

NAČIN UPORABE
Priključite u MicroUSB konektor (4) zidni punjač. Ako želite iskoristiti brzo punjenje, priključeni punjač mora biti kompatibilan sa QC 2.0 ili QC 3.0. Priključenje zidnog punjača je signalizirano pomoću plavog stalnog svjetla LED svjetiljke (3).
Stavite telefon na postolje (1). Punjenje telefona je signalizirano promjenom boje LED svjetiljke (3) na zelenu. Punjenje možete prekontrolistati takodjer u telefonu. Napunjeni telefon smaknite sa postolja.

SIGURNOSNE UPUTE
Ne približavajte kardiostimulatoru. Na postolje bežičnog punjača ne stavljajate samo kućište za bežično punjenje, ni druge strane objekte. Punjač bi se mogao pregrijati i trajno oštetiti, u ekstremnim slučajevima bi moglo doći do požara.
Ako bežični punjač ne koristite, isključite ga iz struje. Punjač nema sopstveni prekidač.
Prije uporabe punjača, pročitajte upute za uporabu. Prilikom oštećenja punjača uslijed nepridržavanja ovih uputa, kupcu prestaje pravo na jamstvo. Prodavatelj nije odgovoran za bilo koje posljedične štete na imovini ili osobne ozljede uzrokovane nepravilnim korištenjem punjača ili nepridržavanjem sigurnosnih uputa. Zabranjeno je punjač na bilo koji način rastavljati, mijenjati ili mijenjati njegova svojstva. Nemojte dopustiti djeci rukovanje sa punjačem i čuvajte ga izvan njihovog dohvata. Ako punjač pokazuje znakove oštećenja, pregrijavanja, ili ne radi ispravno, prekinite uporabu i obratite se svom prodavatelju. Ne izlažite punjač temperaturama nižim od 0 °C ili višim od 40 °C i relativnoj vlažnosti od 80%. Čuvajte punjač na suhom mjestu.

RECIKLIRANJE
Poslije isteka vijeka trajanja predajte punjač bilo kom sabirnom mjestu za sljedbenu reciklaciju. Reciklacijski simboli su navedeni izravno na proizvodu i na njegovoj ambalaži.

ŠTA RADITI AKO:
Ne svijetli LED svjetiljka.
- Prekontrolišite da li je ispravan zidni punjač, te da li je ispravno priključen MicroUSB kabel.

Telefon se ne puni kad ga stavite na postolje, te stalno svijetli plavo svjetlo LED svjetiljke.
- Prekontrolišite da li telefon podržava bežično punjenje.
- Telefon uklonite sa postolja i ponovo ga stavite. Ako se telefon još uvijek ne puni, pokušajte ga pomjeriti tako da bi se počeo puniti. Punjač je opremljen sa dvije zavojnice, tako da bi se mogao koristiti za većinu telefona koji imaju bežično punjenje. Na postolje može postaviti telefon vertikalno i horizontalno.
- Pokušajte ukloniti telefon iz zaštitnog kućišta i ponovo ga stavite na postolje.

Isprekidano svijetli plava LED svjetiljka
- Punjač ne prepoznaje postavljeni telefoni ili reaguje na prisustvo metalnih predmeta. Metalne predmete odmah odstranite. Prekontrolišite da li telefon podržava bežično punjenje.

Telefon ili postolje je vruće.
- Bežično punjenje funkcioniše na principu elektromagnetske indukcije, nastajanje topline tijekom punjenja je uobičajeno za ovu vrstu tehnologije.

Tehničke specifikacije
Ulaz: 5V/2A • QC 9V/1.8A
Izlaz: Max. 10 W

Proizvedeno u Kini za AVACOM s.r.o.

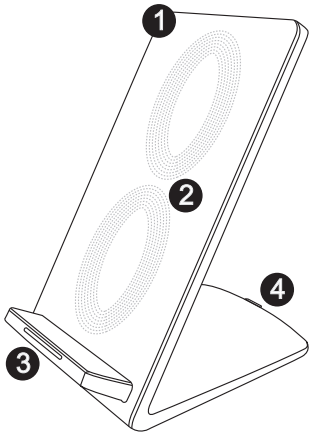

HU
AVACOM HomeRAY S10 vezeték nélküli töltő - Használati útmutató

Köszönjük, hogy megvásárolta az AVACOM terméket. Kérjük, használata előtt olvassa el a következő információkat.

A CSOMAGOLÁS TARTALMA
Vezeték nélküli töltő
Kábel USB / MicroUSB
Használati utasítás

A csomagolás nem tartalmaz hálózati töltőt. Az külön vásárolhatja meg, vagy telefonja már meglévő töltőjét használhatja.

1. Töltő állomás
2. Tekercsek
3. LED jelzőfény
4. MicroUSB csatlakozóalja hálózati töltő csatlakoztatásához

HOGYAN KELL ALKALMAZNI
Csatlakoztassa a hálózati töltőt a MicroUSB csatlakozóaljba (4). Ha gyors töltést szeretne alkalmazni, a csatlakoztatott töltőnek QC 2.0 vagy QC 3.0 kompatibilisnek kell lennie. A töltő csatlakoztatását folyamatosan kék színnel világító LED jelzőfény (3) jelzi.
Helyezze a telefont az állomásra (1). A telefon töltését a LED jelzőfény (3) színének zöldre váltása jelzi. A töltési folyamatot közvetlenül a mobiltelefonban is leellenőrizheti. A teljesen feltöltött telefont vegye le az állomásról.

BIZTONSÁGI UTASÍTÁSOK
Ne közelítsen vele szívritmusszabályzóhoz. A vezeték nélküli töltő állomásra ne helyezzen önálló vezeték nélküli töltő tokot sem más idegen tárgyat. A töltő túlmelegedhet és tartósan megsérülhet, extrém esetben pedig akár tüzet is okozhat.
Ha nem használja a vezeték nélküli töltőt, húzza ki az elektromos hálózatból. A töltő nem rendelkezik kapcsolóval.
A töltő használata előtt kérjük, olvassa el a használati utasítást. Ha a töltő károsodik a használati utasítás figyelmen kívül hagyása folytán, a vevő számára nyújtott garancia megszűnik. Az eladó nem vállal felelősséget a töltő helytelen használatából vagy a biztonsági utasítások be nem tartásából adódó semmilyen következetes vagyoni károkért vagy sérülésekért. A töltőt tilos szétszedni, módosítani vagy változtatni annak tulajdonságait. Ne engedje, hogy a gyerekek manipulájának a töltővel, tartsa azt előlük elzárva. Ha a töltő károsodás jeleit mutatja, túlhevül, vagy nem működik megfelelően, ne használja tovább és lépjen kapcsolatba az eladóval. Ne tegye ki a töltőt 0 °C-nál alacsonyabb és 40 °C-nál magasabb hőmérsékletnek, valamint 80 %-nál magasabb relatív páratartalomnak. Tartsa a töltőt száraz helyen.

ÚJRAHASZNOSÍTÁS
Élettartama lejártával a töltőt adja le bármelyik gyűjtőhelyen későbbi újrahasznosításhoz. Az újrahasznosítási szimbólumok megtalálhatók magán a terméken és csomagolásán is.

MI A TEENDŐ, HA:
Nem világít a LED jelzőfény.
- Ellenőrizze le, hogy a hálózati töltő működik, és a MicroUSB kábel megfelelően került csatlakoztatásra.

A telefon állomásba helyezését követően a telefon nem tölt, és folyamatosan világít a kék LED jelzőfény.
- Ellenőrizze le, hogy támogatja-e a telefon a vezeték nélküli töltést.
- Vegye ki a telefont az állomásból, majd tegye vissza. Ha a telefon még mindig nem tölt, próbálja meg úgy megmozdítani, hogy beinduljon a töltés. A töltő a legtöbb vezeték nélküli töltés funkcióval felszerelt telefon sikeres töltése érdekében két tekercset használ. A telefon az állomáson mind állítva, mind fektetve elhelyezhető.
- Próbálja meg kivenni a telefont a védőtokból, majd helyezze ismét vissza az állomásba.

Villogó kék LED jelzőfény.
- A töltő nem kommunikál a behelyezett telefonnal, vagy fém tárgyak jelenlétét detektálja. Haladéktalanul távolítsa el a fém tárgyakat. Ellenőrizze le, hogy támogatja-e a telefon a vezeték nélküli töltést.

A telefon vagy az állomás meleg.
- A vezeték nélküli töltés elektromágneses indukció elvén működik, a töltés közbeni melegedés e technológiai megoldás standard kísérőjelensége.

Műszaki adatok
Bemenet: 5V/2A • QC 9V/1.8A
Kimenet: max. 10 W

Készült Kínában az AVACOM Kft. számára

IT
AVACOM HomeRAY S10, supporto di ricarica senza fili – Istruzioni d'uso

Grazie per aver acquistato il prodotto della Avacom. Si chiede di leggere attentamente le seguenti informazioni prima di utilizzare questo prodotto.

CONTENUTO DELLA CONFEZIONE
Supporto di ricarica senza fili
Cavo USB / MicroUSB
Istruzioni d'uso

La confezione non contiene il caricatore di rete. Esso puo essere acquistato separatamente oppure basta usare semplicemente il caricatore del cellulare.

1. Supporto con pannello di ricarica
2. Bobine
3. Spia LED
4. Porta MicroUSB per collegare il caricatore di rete

MODALITA' D'USO
Inserire il caricatore di rete nel connettore MicroUSB (4). Se volete procedere alla ricarica veloce, il caricatore connesso deve essere compatibile con QC 2.0 o QC 3.0. La connessione del caricatore e segnalata dalla luce blu continua della spia LED (3).
Posizionare il cellulare sul supporto di ricarica (1). La ricarica in corso e segnalata dal colore verde della spia LED (3). La ricarica puo essere controllata anche sul cellulare. Togliere il cellulare caricato dal supporto di ricarica.

ISTRUZIONI DI SICUREZZA
Non avvicinare il prodotto al cardiostimolatore. Non posare il coperchio per la ricarica senza fili né altri oggetti estranei sul supporto di ricarica senza fili. Il caricatore potrebbe surriscaldarsi e danneggiarsi irreparabilmente, o addirittura incendiarsi.
Estrarre il supporto di ricarica senza fili dalla presa elettrica qualora non venga usato piu. Il caricatore non dispone dell'interruttore.
Prima di usare il caricatore, si chiede di leggere il Libretto d'uso. Eventuali danni al prodotto, dovuti al mancato rispetto delle istruzioni, non vengono riconosciuti per la garanzia. Il venditore non e responsabile per eventuali danni a cose o a persone causati da usi imprevisti del caricatore o dal mancato rispetto delle istruzioni di sicurezza. E' vietato smontare, modificare o alterare le proprieta del caricatore. Non permettere ai bambini di giocare con il caricatore e tenerlo fuori dalla loro portata. Se il caricatore risulta danneggiato, si surriscalda o non funziona correttamente, interrompere il suo uso e rivolgersi al rivenditore. Non esporre il caricatore a temperature inferiori a 0 °C o superiori a 40 °C nemmeno ad un'umidita relativa superiore al 80%. Tenere il caricatore in un ambiente asciutto.

RICICLAGGIO
Raggiunta la fine del ciclo di vita del caricatore, consegnarlo ad un centro di raccolta per il successivo riciclaggio. I simboli di riciclaggio sono stampati direttamente sul prodotto o sul suo imballo.

COSA FARE QUANDO
La spia LED non si accende.
- Controllare se il caricatore di rete funziona e il cavo MicroUSB e inserito correttamente.

Il cellulare, una volta posato sul supporto, non si ricarica e la spia LED continua a emanare la luce blu.
- Controllare se il cellulare supporta la ricarica senza fili.
- Togliere il cellulare dal supporto di ricarica e posizionarlo sul supporto stesso ancora una volta. Se il cellulare continua a non ricaricarsi, provare di spostarlo cercando di avviare la ricarica. Il caricatore e dotato di due bobine per poter essere usato con la maggioranza dei cellulari che sono dotati di ricarica senza fili. Il cellulare puo essere poggiato sul supporto di ricarica in posizione verticale o in quella orizzontale.
- Provare di togliere il cellulare dalla custodia protettiva e posizionarlo sul supporto di ricarica ancora una volta.

La spia LED emana una luce blu intermittente.
- Il caricatore non comunica con il cellulare posato sul supporto oppure rileva la presenza di oggetti metallici. Eliminare immediatamente gli oggetti metallici. Controllare se il cellulare supporta la ricarica senza fili.

Il cellulare o il supporto si surriscaldano.
- La ricarica senza fili sfrutta il principio di induzione elettromagnetica, quindi, il calore generato durante la ricarica e un fenomeno normale per questa soluzione tecnologica.

Specifiche tecniche
Ingresso: 5V/2A • QC 9V/1.8A
Uscita: mass. 10 W

Prodotto in Cina per AVACOM s.r.o.

PL
AVACOM HomeRAY S10 bezprzewodowa ładowarka - Instrukcje do obsługi

Dziękujemy za zakup wyrobu AVACOM. Przed jego użyciem należy uważnie przeczytać te instrukcje obsługi.

ZAWARTOŚĆ OPAKOWANIA
Bezprzewodowa ładowarka
Kabel SB / MicroUSB
Instrukcje do obsługi

Opakowanie nie zawiera ładowarki sieciowej. Można ją kupić osobno lub użyć istniejącej ładowarki do telefonu.

1. Podstawka z powierzchnią ładującą
2. Cewki
3. Lampka kontrolna LED
4. Wejście MicroUSB do podłączenia ładowarki sieciowej

SPOSÓB UŻYCIA
Ładowarkę należy podłączyć do złącza MicroUSB (4). Aby korzystać z szybkiego ładowania, podłączona ładowarka musi być kompatybilna z QC 2.0 lub QC 3.0. Podłączenie ładowarki sygnalizowane jest ciągłym niebieskim światłem lampki kontrolnej LED (3).
Telefon należy umieścić na podstawkę (1). Ładowanie telefonu sygnalizowane jest zmianą koloru lampki kontrolnej LED (3) na zielony. Ładowanie można także sprawdzić bezpośrednio na telefonie komórkowym. Całkowicie naładowany telefon należy zdjąć z podstawki.

INSTRUKCJE BEZPIECZEŃSTWA
Nie zbliżać do kardiostymulatora. Nie umieszczać do podstawki ładowarki bezprzewodowej oddzielnej osłony do ładowania bezprzewodowego ani innych przedmiotów obcych. Ładowarka mogłaby się przegrzać i trwale uszkodzić, w skrajnym przypadku mogłoby dojść do powstania pożaru.
Nieużywaną ładowarkę należy odłączyć z sieci. Ładowarka nie ma wyłącznika.
Przed użyciem ładowarki należy zapoznać się z instrukcją obsługi. W razie uszkodzenia ładowarki z powodu nieprzestrzegania niniejszej instrukcji obsługi nabywca traci uprawnienia gwarancyjne. Sprzedawca nie ponosi żadnej odpowiedzialności za jakiekolwiek szkody następcze na mieniu lub uszkodzenia ciała spowodowane niewłaściwym użytkowaniem ładowarki lub nieprzestrzeganiem instrukcji bezpieczeństwa. Nie wolno ładowarki demontować, modyfikować lub zmieniać jej właściwości. Nie wolno pozwalać dzieciom na manipulowanie ładowarką i przechowywać ją poza ich zasięgiem. Jeśli ładowarka wykazuje oznaki uszkodzenia, przegrzewa się lub nie działa prawidłowo, należy zaprzestać jej użytkowania i skontaktować się ze sprzedawcą. Nie narażać ładowarki na temperatury niższe niż 0 °C i wyższe niż 40 °C oraz wilgotności względnej powyżej 80%. Przechowywać ładowarkę w suchym środowisku.

RECYKLIZACJA
Po skończeniu żywotności należy oddać ładowarkę do dowolnego punktu zbioru w celu następczej recyklizacji. Symbole recyklingu są podane bezpośrednio na produkcie i na jego opakowaniu.

CO ROBIĆ, GDY:
Lampka kontrolna LED nie świeci.
- Należy upewnić się, że zasilacz sieciowy działa i kabel MicroUSB jest prawidłowo podłączony.

Po umieszczeniu telefonu na podstawkę telefon nie ładuje się, a niebieska lampka kontrolna LED nadal świeci.
- Należy upewnić się, że telefon podpiera ładowanie bezprzewodowe.
- Telefon trzeba wyjąć z podstawki i ponownie go na nią umieścić. Jeśli telefon nadal się nie ładuje, należy go przesunąć, aby rozpocząć ładowanie. Ładowarka jest wyposażona w dwie cewki, aby można było używać ją do większości telefonów wyposażonych w bezprzewodowe ładowanie. Telefon można umieścić na podstawkę zarówno na wysokości, jak i na szerokości.
- Telefon należy wyjąć z etui ochronnego i ponownie go umieścić na podstawkę.

Niebieska lampka kontrolna LED miga.
- Ładowarka nie komunikuje się z włożonym do niej telefonem lub wykrywa obecność metalowych przedmiotów. Metalowe przedmioty trzeba natychmiast usunąć. Należy upewnić się, że telefon obsługuje ładowanie bezprzewodowe.

Telefon jest ciepły lub podstawka jest ciepła.
- Bezprzewodowe ładowanie działa na zasadzie indukcji elektromagnetycznej, generowanie ciepła podczas ładowania jest zwykłą cechą tej technologii.

Dane techniczne
Wejście: 5V/2A • QC 9V/1.8A
Wyjście: maks. 10 W

Wyprodukowano w Chinach dla AVACOM s. r. o.

RO
Încărcător fără fir, AVACOM HomeRAY S10 - Instrucțiuni de utilizare

Vă mulțumim că ați achiziționat produsul AVACOM. Citiți cu atenție următoarele informații înainte de al utiliza.

CONȚINUTUL PACHETULUI
Încărcător fără fir
Cablu USB / MicroUSB
Instructiuni de folosire

Cutia ambalată nu conține încărcător de rețea. Acesta se poate cumpăra separat sau puteți face uz de încărcătorul dumneavoastră curent al telefonului dumneavoastră.

1. Suport cu suprafața de încărcare
2. Bobine
3. Indicator LED
4. Intrare MicroUSB pentru conectare la încărcătorul de rețea.

MOD DE UTILIZARE
Conectați încărcătorul de rețea la conectorul MicroUSB (4). În cazul în care vreți să faceți uz de încărcare rapidă, atunci încărcătorul conectat trebuie să fie compatibil cu Qc 2.0 sau QC 3.0. Conectarea încărcătorul este semnalizată prin lumină albastră continuă a indicatorului LED (3).
Așezați telefonul pe suport (1). Încărcarea telefonului este semnalizată prin schimbarea culorii indicatorului LED (3) în culoare verde. Procesul de încărcare îl puteți verifica direct în telefonul mobil. Dați jos de pe suport telefonul încărcat la maximum.

INSTRUCȚIUNI DE SIGURANȚĂ
Nu apropiați de stimulatorul cardiac. Nu puneți pe suportul încărcătorului fără fir capacul separat pentru încărcarea fără fir și nici alte obiecte străine. Încărcătorul s-ar putea supraîncălzi și deteriora ireversibil, în cazuri extreme, s-ar putea produce un incendiu.
În cazurile în care nu utilizați încărcătorul fără fir, deconectați-l de la rețea. Încărcătorul nu are întrerupător.
Înainte de folosirea încărcătorului vă rugăm să citiți instrucțiunile de folosire. În caz de deteriorare a încărcătorului din motive de nerespectare a acestor instrucțiuni, cumpărătorul își pierde dreptul de garanție. Vânzătorul nu poartă nicio răspundere pentru orice daunele aduse bunurilor sau leziunile provocate drept consecință a utilizării neadecvate a încărcătorului sau a nerespectării instrucțiunilor de siguranță. Este interzisă dezasamblarea ori modificarea în orice fel a încărcătorului sau schimbarea însușirilor acestuia. Nu permiteți copiilor să manipuleze încărcătorul și nu-l lăsați la îndemâna acestora. În cazul în care apar semne de deteriorare a încărcătorului, dacă se supraîncălzește sau nu funcționează așa cum trebuie, încetați folosirea acestuia și contactați vânzătorul de la care l-ați cumpărat. Nu expuneți încărcătorul la temperaturi mai scăzute de 0 °C și mai mari de 40 °C, și nici la o umiditate relativă a aerului de peste 80%. Păstrați încărcătorul într-un loc uscat.

RECICLARE
La sfârșitul perioadei de utilizare, prezentați încărcătorul la oricare dintre centrele de reciclare pentru a fi ulterior reciclat. Simbolurile referitoare la reciclare sunt marcate direct pe produs și, de asemenea, pe ambalajul acestuia.

CE TREBUIE FĂCUT CÂND:
Nu luminează indicatorul LED.
- Verificați dacă este funcțional încărcătorul de rețea și dacă este conectat corect cablul MicroUSB.

După punerea telefonului pe suport, telefonul se încarcă și indicatorul LED albastru luminează continuu.
- Verificați dacă telefonul suportă încărcarea fără fir.
- Scoateți telefonul din suport și repuneți-l la loc. În cazul în care nici acum telefonul nu se încarcă, încercați să-l deplasați în așa fel, încât să se înceapă încărcarea. Încărcătorul este echipat cu două bobine pentru a putea fi posibilă utilizarea pentru majoritatea telefoanelor care sunt prevăzute cu încărcarea fără fir. Telefonul se poate amplasa pe suport atât pe înălțime, cât și pe lățime.
- Încercați să scoateți telefonul din carcasa de protecție și puneți-l din nou pe suport.

Luminează intermitent indicatorul LED albastru.
- Încărcătorul nu comunică cu telefonul introdus sau detectează prezența unor obiecte metalice. Îndepărtați imediat obiectele metalice. Verificați dacă telefonul suportă încărcarea fără fir.

Telefonul sau suportul sunt încălzite
- Încărcarea fără fir funcționează pe principiul inducției electromagnetice, producerea căldurii în cursul încărcării este un fenomen obișnuit al acestei tehnologii

Specificatii tehnice
Intrare: 5V/2A • QC 9V/1.8A
Ieșire: max 10 W

Fabricate în China pentru AVACOM s.r.o.

SI
AVACOM HomeRAY S10 brezžični polnilec - Navodila za uporabo

Zahvaljujemo se vam za nakup proizvoda AVACOM. Pred njegovo prvo uporabo pazljivo preberite ta navodila.

VSEBINA PAKIRANJA
Brezžični polnilec
Kabel USB / MicroUSB
Navodila za uporabo

Pakiranje ne vsebuje omrežnega polnilca. Lahko ga kupite samostojno ali uporabite obstoječ polnilec za Vaš telefon.

1. Stojalo s polnilno površino
2. Tuljavi
3. LED kontrolna lučka
4. MicroUSB vhod za priključitev omrežnega polnilca

NAČIN UPORABE
Polnilec priključite v MicroUSB konektor (4). Za uporabo hitrega polnjenja mora biti priključeni polnilec združljiv z QC 2.0 ali QC 3.0. Priključitev polnilca je označena z neprekinjenim svetenjem modre LED kontrolne lučke (3).
Postavite telefon na stojalo (1). Polnjenje telefona je označeno s spremembo barve LED kontrolne lučke (3) v zeleno. Polnjenje tudi lahko preverite neposredno v mobilnem telefonu. Do konca napolnjen telefon snemite s stojala.

VARNOSTNA NAVODILA
Ne približujte srčnemu spodbujevalniku. Na stojalo brezžičnega polnilca ne postavljajte ločenega pokrova za brezžično polnjenje ali drugih tujih predmetov. Polnilec se lahko pregreje in trajno poškoduje, v skrajnem primeru lahko pride do požara.
Če ne uporabljate brezžičnega polnilca, ga izključite iz omrežja. Polnilec nima stikala.
Pred uporabo polnilca, prosimo, preberite navodila za uporabo. V primeru poškodbe polnilca iz razloga neupoštevanja teh navodil nakupovalec izgublja pravico do garancije. Prodajalec ne odgovarja za morebitne posledične škode na premoženju ali telesne poškodbe povzročene z nepravilno uporabo polnilca ali z neupoštevanjem varnostnih navodil. Prepovedano je polnilec kakorkoli razstavljati, prirejati ali spreminjati njegove lastnosti. Ne dovolite otrokom, da s polnilcem manipulirajo, in ga hranite izven njihovega dosega. Če polnilec kaže znake poškodbe, se pregreva ali ne deluje pravilno, prenehajte z uporabo in se obrnite na prodajalca. Ne izpostavljajte polnilec temperaturam nižjim od 0 °C in višjim od 40 °C ter relativni vlažnosti nad 80%. Polnilec hranite v suhem okolju.

RECIKLAŽA
Po koncu življenjske dobe oddajte polnilec na kateremkoli zbirnem mestu za nadaljnjo reciklažo. Oznake za reciklažo so navedene neposredno na izdelku in njegovi embalaži.

KAJ POČETI, KO:
Ne sveti LED kontrolna lučka.
- Preverite, če omrežni polnilec deluje ter če je pravilno priključen kabel MicroUSB.

Telefon je postavljen v stojalu, a se ne polni ter stalno sveti modra LED kontrolna lučka.
- Preverite, če telefon podpira brezžično polnjenje.
- Snemite telefon s stojala in ga vanj ponovno postavite. Če se telefon še vedno ne polni, ga poskusite poriniti tako, da se začne polnjenje. Polnilec je opremljen z dvema tuljavama, da se ga lahko uporabi za večino telefonov, ki so opremljeni z brezžičnim polnjenjem. Telefon lahko postavite na stojalo tako v višino kot v širino.
- Poskusite vzeti telefon ven iz zaščitnega ohišja in ga ponovno vstaviti v stojalo.

Modra LED kontrolna lučka utripa.
- Polnilec ne komunicira z vstavljenim telefonom ali zazna prisotnost kovinskih predmetov. Takoj odstranite kovinske predmete. Prepričajte se, da telefon podpira brezžično polnjenje.

Telefon je segret ali je segreto stojalo.
- Brezžično polnjenje deluje na principu elektromagnetske indukcije, nastanek toplote med polnjenjem je običajna značilnost te tehnologije.

Tehnična specifikacija
Vhod: 5V/2A • QC 9V/1.8A
Izhod: maks. 10 W

Proizvedeno na Kitajskem za AVACOM s. r. o.

SK
AVACOM HomeRAY S10 bezdrôtová nabíjačka – Návod na použitie

Ďakujeme, že ste si zakúpili produkt AVACOM. Pred jeho použitím si prosím pozorne prečítajte nasledujúce informácie.

OBSAH BALENIA
Bezdrôtová nabíjačka
Kábel USB / MicroUSB
Návod na použitie

Balenie neobsahuje sieťovú nabíjačku. Tú môžete zakúpiť samostatne alebo použiť súčasnú nabíjačku k vášmu telefónu.

1. Stojan s nabíjacou plochou
2. Cievky
3. Kontrolka LED
4. Vstup MicroUSB na pripojenie sieťovej nabíjačky

SPÔSOB POUŽITIA
Pripojte sieťovú nabíjačku ku konektoru MicroUSB (4). Ak chcete využiť rýchlonabíjanie, pripojená nabíjačka musí byť kompatibilná s QC 2.0 alebo QC 3.0. Pripojenie nabíjačky signalizuje modré neprerušované svetlo kontrolky LED (3).
Postavte telefón do stojana (1). Nabíjanie telefónu je signalizované zmenou farby kontrolky LED (3) na zelenú farbu. Nabíjanie môžete tiež skontrolovať priamo v mobilnom telefóne. Plne nabitý telefón zložte zo stojana.

BEZPEČNOSTNÉ POKYNY
Nepribližujte ku kardiostimulátoru. Do stojana bezdrôtovej nabíjačky nedávajte samostatný kryt na bezdrôtové nabíjanie ani iné cudzie predmety. Nabíjačka by sa mohla prehriať a trvale poškodiť, v extrémnom prípade by mohlo dôjsť k požiaru.
Pokiaľ bezdrôtovú nabíjačku nepoužívate, odpojte ju zo siete. Nabíjačka nemá vypínač.
Pred použitím nabíjačky si prosím prečítajte návod na použitie. Pri poškodení nabíjačky v dôsledku nedodržiavania tohto návodu zaniká kupujúcemu právo na záruku. Predávajúci nenesie žiadnu zodpovednosť za akékoľvek následné škody na majetku alebo zranenia, spôsobené nesprávnym používaním nabíjačky alebo nedodržiavaním bezpečnostných pokynov. Nabíjačku je zakázané akokoľvek rozoberať, upravovať alebo meniť jej vlastnosti. Nedovoľte deťom s nabíjačkou manipulovať a uchovávajte ju mimo ich dosahu. Ak nabíjačka javí známky poškodenia, prehrieva sa alebo nepracuje správne, prestaňte ju používať a kontaktujte Vášho predajcu. Nevystavujte nabíjačku teplotám nižším ako 0 °C a vyšším ako 40 °C a relatívnej vlhkosti vzduchu nad 80%. Uchovávajte nabíjačku v suchom prostredí.

RECYKLÁCIA
Po skončení životnosti odovzdajte nabíjačku na ktoromkoľvek zbernom mieste k následnej recyklácii. Recyklačné symboly sú uvedené priamo na produkte aj na jeho obale.

ČO ROBIŤ, KEĎ:
Nesvieti kontrolka LED.
- Skontrolujte, či je funkčná sieťová nabíjačka a či je správne zapojený kábel MicroUSB.

Po vložení telefónu do stojana sa telefón nenabíja a stále svieti modrá kontrolka LED.
- Skontrolujte, či telefón podporuje bezdrôtové nabíjanie.
- Telefón vytiahnite zo stojana a znovu ho tam vložte. Ak sa stále nenabíja, skúste ho posunúť tak, aby sa nabíjanie začalo. Nabíjačka je vybavená dvomi cievkami, aby bola použiteľná pre väčšinu telefónov, ktoré sú vybavené bezdrôtovým nabíjaním. Telefón sa dá do stojana umiestniť na výšku aj na šírku.
- Skúste vytiahnuť telefón z ochranného puzdra a znovu ho vložte do stojana.

Preblíkava modrá kontrolka LED.
- Nabíjačka nekomunikuje s vloženým telefónom alebo zisťuje prítomnosť kovových predmetov. Kovové predmety ihneď odstráňte. Skontrolujte, či telefón podporuje bezdrôtové nabíjanie.

Telefón alebo stojan je zahriaty.
- Bezdrôtové nabíjanie funguje na princípe elektromagnetickej indukcie, vznik tepla pri nabíjaní je bežný prejav tejto technológie.

Technická špecifikácia
Vstup: 5V/2A • QC 9V/1.8A
Výstup: max. 10 W

Vyrobené v Číne pre AVACOM s.r.o.